Time Spectrometer APV8702

日本製

VME

3GHz ADCデジタル波形処理　高時間分解能・高スループット

高速3GH z ADCをCH毎に採用した時間分析用スペクトルメータです。
これまでの時間分析に必要でしたDifferential CFD、Delay、TAC、MCAなど複数の放射線計測モジュールの機能を一体化しました。検出器からのプリアンプ信号を高速ADCで波形をサンプリングし、FPGAで時間分析を行い、その演算結果をイーサネット通信でPCへ転送します。陽電子消滅の寿命測定などにご利用いただけます。

特徴

- **ADC**　**2CH, サンプリング3GHz, 分解能8bit**
- **時間分解能**　**161ps (BaF_2シンチレータ vs BaF_2シンチレータ)**
  サンプル：シリコン
- **コインシデンス**　**ウィンドウ±1ns～20ns**
- **デッドタイム**　**2.2μsec（max）**
- **分析モード**　**波高, 時間差, 波形, （オプション）パルスシェイプ**
- **機能**　**デジタルフィルタ　1.5GH z /1GHz/800MHz/500MHz**
  デジタルCFD（WALK, THRESHOLD, LLD, ULD）

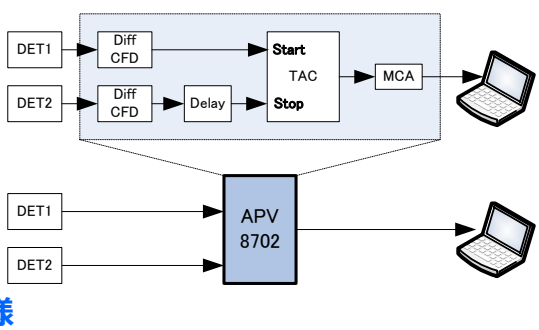

モジュールの組合せによる計測

各モジュールの機能を一体化

仕様

立ち上がり時間	0.5ns
入力レンジ	340mVp-p / 1.7 Vp-p (最大)
オフセット	±170mVp-p　/　±0.85V
測定時間レンジ	10.6ps～2.7μsec　※1.3ps/ch～333.3ps/ch×8192ch
信号入力端子	SMAコネクタ（CH1及びCH2）、50Ω
通信	イーサネット（TCP/IP）
外部入出力端子	LEMOコネクタ（VETO入力、GATE入力 CH1及びCH2ディスクリ出力）、SMAコネクタ
外形寸法（単位mm）	80(W) × 205(D) × 30(H)
総重量	約400g
本体及び付属品	本体、アプリケーション

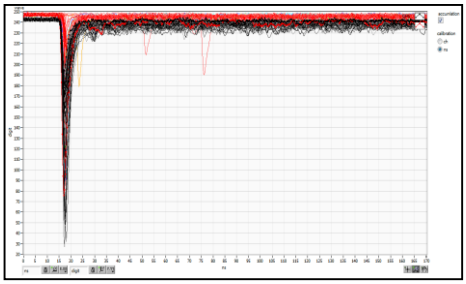

波形取得モード
(BaF_2シンチレータ vs BaF_2シンチレータ)

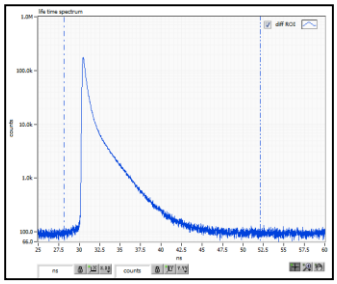

時間分解能解析モード(寿命スペクトル)
(サンプル：ポリカーボネート)

※写真はイメージです。
※記載内容は予告なく変更することがあります。

TechnoAP
放射線・放射能測定装置　設計・開発・販売

株式会社テクノエーピー
〒312-0012茨城県ひたちなか市馬渡2976-15
☎ 029-350-8011
FAX 029-352-9013
order@techno-ap.com
http://www.techno-ap.com

更新日 2017/03/27